Brunata

Brunata Sensus enstråliga vattenmätare för bruksvatten, typ ETR

Enstrålig vinghjulsmätare för mätning av kallt och varmt bruksvatten

Egenskaper

- Enstrålig bruksvattenmätare
- Lättavläst mekaniskt räkneverk, som kan vridas 355°
- Förnicklat mätarhus
- Mätning av kallt vatten upp till 40 °C
- Mätning av varmt vatten upp till 90 °C
- Visning i kubikmeter med tre decimaler
- Både lodrät och vågrät installation (se vägledningen på baksidan)
- Levereras med magnetskyddad pulsgivare för fjärravläsning
- EEG-typgodkänd (levereras verifierad)
- EU godkännelseklass B (vågrät montering)

Ytterligare information

Brunatas vattenmätare ETR är en enstrålig vinghjulsmätare av torrledningstyp med rullräkneverk. För att minimera skader från orenheter och kalk i vattnet, är mätaren konstruerad så att det ges maximalt skydd vid axlar och lager.

Mätare med pulsgivare levereras med 1,5 m ledning som standard och ett pulsvärde på 10 liter/puls.

Mätaren kan monteras både lodrätt och vågrätt. Räkneverket får dock inte vändas neråt, men kan till gengäld roteras 355° på mätaren för att underlätta avläsningen.

Typ	VVS nr.	Varunr.
Kallvattenmätare utan pulsgivare, max 40 °C		
ETR-K	48 4566 002	19-7900-H
Varmvattenmätare utan pulsgivare, max 90 °C		
ETR-V	48 4595 002	19-7901-H
Kallvattenmätare, 10 liter/puls, max 40 °C		
ETR-K10-K	48 4566 032	19-7910-H
Varmvattenmätare, 10 liter/puls, max 90 °C		
ETR-K10-V	48 4595 032	19-7911-H

Ovanstående varunummer avser bygglängden 80 mm.

Tillbehör

- Passrör; rostfritt, mässing eller galvaniserat
- Vattenmätarförskruvning G¾B x ½"
- Förskruvning m. kulventil G¾B x ½"
- Förskruvning m. kulventil och smutsfilter ¾" x ½"
- Kontraventil till större filterkulventil
- Monteringssats för inbyggning, som ersättning till större mätare

Brunata är ett till 100% danskägt företag. Vi har mer än 85 års erfarenhet av utveckling och tillverkning av värmemätare samt upprättande av värmeräkenskaper. Dessutom har vi ett kvalitetssystem som uppfyller DS/EN ISO 9001. Kontakta Ert lokalkontor för mer information om våra produkter.

Vänligen observera att fel och ändringar kan förekomma

S-QB 10.1110/18.10.2005

Brunata a/s · Box 5066 · 250 05 Helsingborg · tel. 042-13 37 59 · fax 042-18 74 65 · brunata@brunata.se · www.brunata.se

Mätteknisk data

Typ				ETR vågrät montering	ETR lodrät montering
Permanent flöde		q_n	m³/h	1,5	1,5
Max. flöde	kortvarigt	q_{max}	m³/h	3,0	3,0
Övergångsflöde		q_t	l/h	120	150
Min. flöde		q_{min}	l/h	30	60
Startflöde för en ny mätare		q_{start}	l/h	ca. 8,5	ca. 15
EU-noggrannhetsklass	Vågrät montering			B	-
	Lodrät montering			-	A
Mätnoggrannhet	Verifikationsgränser	q_{min}-q_t		± 5 %	
		q_t-q_{max}		± 2 %	
Max. temperatur	Kallvattenmätare	Klass B		40 °C	
	Varmvattenmätare	Klass B		90 °C	
Tryckklass				PN10	
Tryckfall vid q_n		Δp	kPa	25	
Godkännelsenr.	Kallvattenmätare	40 °C		D 78 / 6.131.107	
	Varmvattenmätare	90 °C		D 86 / 6.331.78	
Pulsutgång	Passiv reed-kontakt	Liter/puls		10	

Dimensioner

Typ			ETR		
Nominell anslutning		mm	15	15	15
	a	mm	70		
Längd	b	mm	80	110	130
Längd inkl. förskruvning	c	mm	159	189	209
Höjd	d	mm	53		
	e	mm	17,5		
Anslutningsgänga	Mätare	tum	G¾B	G¾B	G¾B
	Förskruvning	tum	R½	R½	R½
Inbyggningsposition			Lodrät eller vågrät		
Kabellängd vid	Pulsutgång	m	1,5		

OBS: Mätarna levereras utan förskruvning, som skall beställas separat.

Mätarskiss

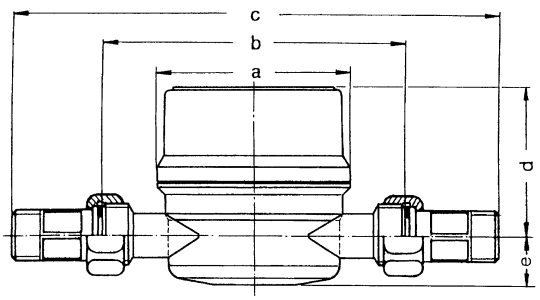

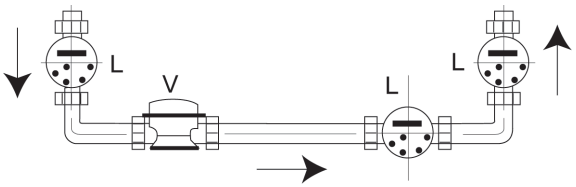

Korrekta monteringsmöjligheter
V= Vågrät montering
L= Lodrät montering

Tryckfallsdiagram

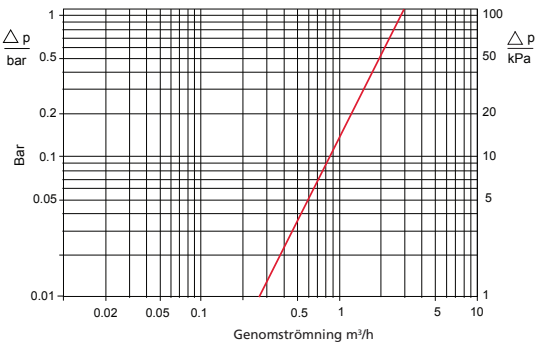

Bemærk venligst, at Brunata tager forbehold for driftsfejl opstået som følge af tilkalkning og tilstopning af vandmåleren. Brunata anbefaler montering af filterkugleventil før måler.